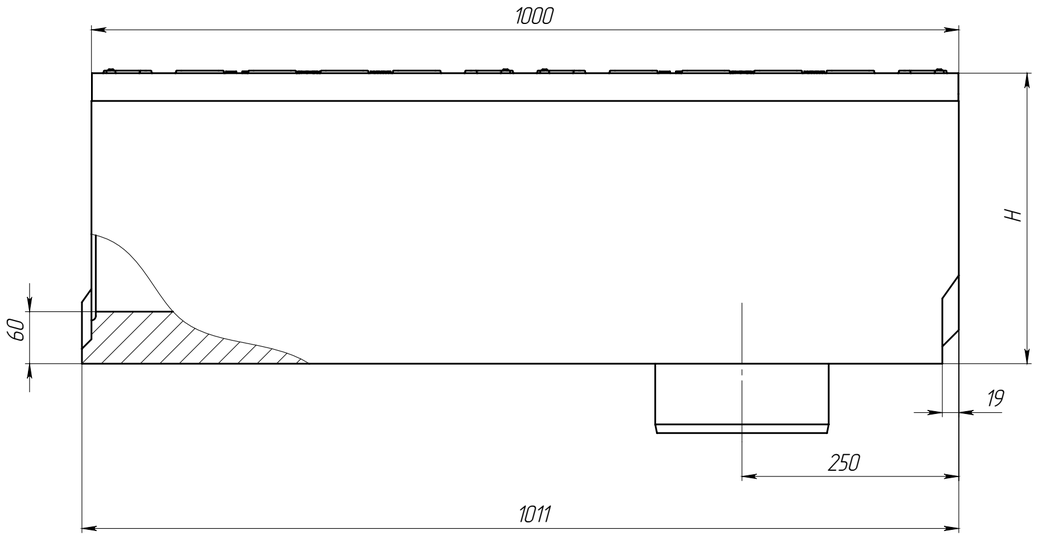


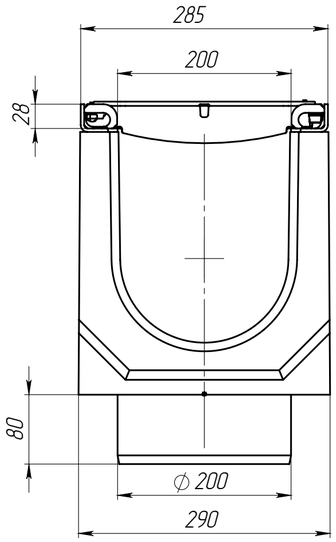


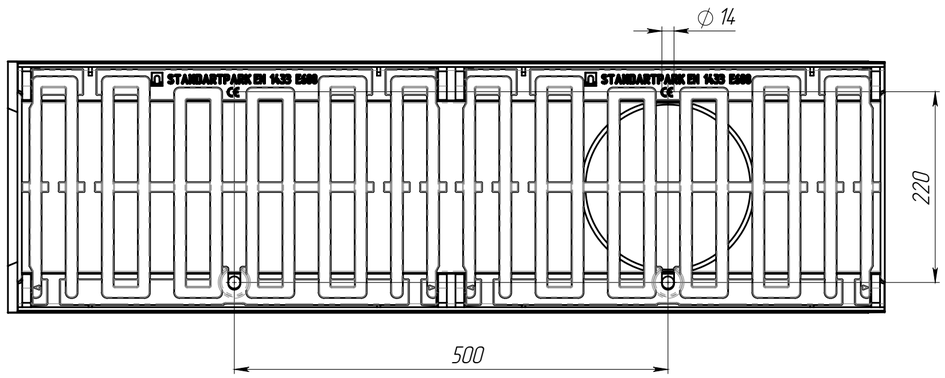


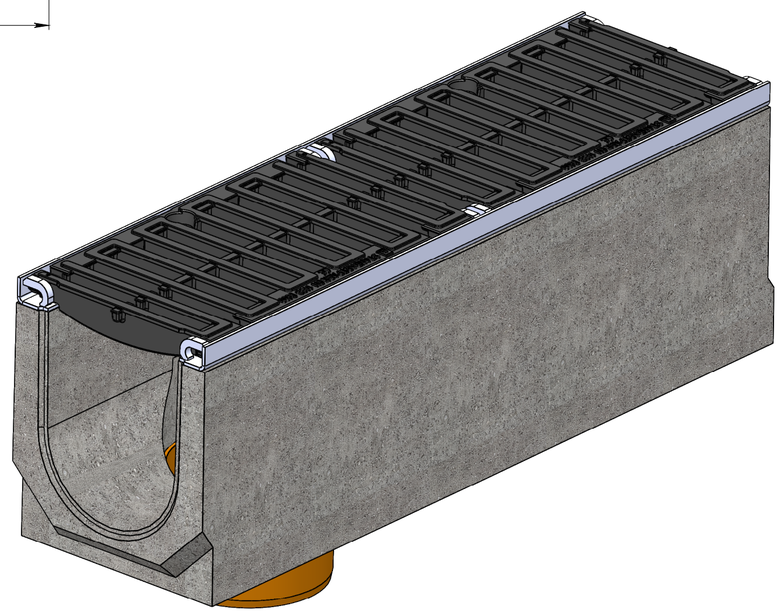

| Артикул | Обозначение | H, мм | Масса, кг | Объем бетона, м.куб |
|---|---|---|---|---|
| 0456748509.8/06-06 | ЛВ-20.29.61-БВ-С3-К06-ВЧЩ35 | 580 | 171,25 | 0,0624 |
| 0456748509.8/07-07 | ЛВ-20.29.61-БВ-С3-К07-ВЧЩ35 | 575 | 170,16 | 0,0620 |
| 0456748509.8/08-08 | ЛВ-20.29.61-БВ-С3-К08-ВЧЩ35 | 570 | 169,07 | 0,0616 |
| 0456748509.8/09-09 | ЛВ-20.29.61-БВ-С3-К09-ВЧЩ35 | 565 | 167,98 | 0,0612 |
| 0456748509.8/10-10 | ЛВ-20.29.61-БВ-С3-К10-ВЧЩ35 | 560 | 166,89 | 0,0608 |
| 0456748509.8/11-11 | ЛВ-20.29.61-БВ-С3-К11-ВЧЩ35 | 555 | 165,80 | 0,0604 |
| 0456748509.8/12-12 | ЛВ-20.29.61-БВ-С3-К12-ВЧЩ35 | 550 | 164,71 | 0,0600 |
| 0456748509.8/13-13 | ЛВ-20.29.61-БВ-С3-К13-ВЧЩ35 | 545 | 163,62 | 0,0596 |
| 0456748509.8/14-14 | ЛВ-20.29.61-БВ-С3-К14-ВЧЩ35 | 540 | 162,53 | 0,0592 |
| 0456748509.8/15-15 | ЛВ-20.29.61-БВ-С3-К15-ВЧЩ35 | 535 | 161,44 | 0,0588 |
| 0456748509.8/16-16 | ЛВ-20.29.61-БВ-С3-К16-ВЧЩ35 | 530 | 160,35 | 0,0584 |
| 0456748509.8/17-17 | ЛВ-20.29.61-БВ-С3-К17-ВЧЩ35 | 525 | 159,26 | 0,0580 |
| 0456748509.8/18-18 | ЛВ-20.29.61-БВ-С3-К18-ВЧЩ35 | 520 | 158,17 | 0,0576 |
| 0456748509.8/19-19 | ЛВ-20.29.61-БВ-С3-К19-ВЧЩ35 | 515 | 157,08 | 0,0572 |
| 0456748509.8/20-20 | ЛВ-20.29.61-БВ-С3-К20-ВЧЩ35 | 510 | 155,99 | 0,0568 |
| 0456748509.8/21-21 | ЛВ-20.29.61-БВ-С3-К21-ВЧЩ35 | 505 | 154,90 | 0,0564 |
| 0456748509.8/22-22 | ЛВ-20.29.61-БВ-С3-К22-ВЧЩ35 | 500 | 153,81 | 0,0560 |
| 0456748509.8/23-23 | ЛВ-20.29.61-БВ-С3-К23-ВЧЩ35 | 495 | 152,72 | 0,0556 |
| 0456748509.8/24-24 | ЛВ-20.29.61-БВ-С3-К24-ВЧЩ35 | 490 | 151,63 | 0,0552 |
| 0456748509.8/25-25 | ЛВ-20.29.61-БВ-С3-К25-ВЧЩ35 | 485 | 150,54 | 0,0548 |
| 0456748509.8/26-26 | ЛВ-20.29.61-БВ-С3-К26-ВЧЩ35 | 480 | 149,45 | 0,0544 |
| 0456748509.8/27-27 | ЛВ-20.29.61-БВ-С3-К27-ВЧЩ35 | 475 | 148,36 | 0,0540 |
| 0456748509.8/28-28 | ЛВ-20.29.61-БВ-С3-К28-ВЧЩ35 | 470 | 147,27 | 0,0536 |
| 0456748509.8/29-29 | ЛВ-20.29.61-БВ-С3-К29-ВЧЩ35 | 465 | 146,18 | 0,0532 |
| 0456748509.8/30-30 | ЛВ-20.29.61-БВ-С3-К30-ВЧЩ35 | 460 | 145,09 | 0,0528 |
| 0456748509.8/31-31 | ЛВ-20.29.61-БВ-С3-К31-ВЧЩ35 | 455 | 144,00 | 0,0524 |
| 0456748509.8/32-32 | ЛВ-20.29.61-БВ-С3-К32-ВЧЩ35 | 450 | 142,91 | 0,0520 |
| 0456748509.8/33-33 | ЛВ-20.29.61-БВ-С3-К33-ВЧЩ35 | 445 | 141,82 | 0,0516 |
| 0456748509.8/34-34 | ЛВ-20.29.61-БВ-С3-К34-ВЧЩ35 | 440 | 140,73 | 0,0512 |
| 0456748509 | ЛВ-20.29.43-БВ-С3-ВЧЩ35 | 435 | 139,64 | 0,0503 |
| 0456748509/01-01 | ЛВ-20.29.43-БВ-С3-К01-ВЧЩ35 | 430 | 138,55 | 0,0499 |
| 0456748509/02-02 | ЛВ-20.29.43-БВ-С3-К02-ВЧЩ35 | 425 | 137,46 | 0,0494 |
| 0456748509/03-03 | ЛВ-20.29.43-БВ-С3-К03-ВЧЩ35 | 420 | 136,37 | 0,0490 |
| 0456748509/04-04 | ЛВ-20.29.43-БВ-С3-К04-ВЧЩ35 | 415 | 135,28 | 0,0486 |
| 0456748509/05-05 | ЛВ-20.29.43-БВ-С3-К05-ВЧЩ35 | 410 | 134,19 | 0,0482 |
| 0456748509/06-06 | ЛВ-20.29.43-БВ-С3-К06-ВЧЩ35 | 405 | 133,10 | 0,0477 |
| 0456748509/07-07 | ЛВ-20.29.43-БВ-С3-К07-ВЧЩ35 | 400 | 132,01 | 0,0473 |
| 0456748509/08-08 | ЛВ-20.29.43-БВ-С3-К08-ВЧЩ35 | 395 | 130,92 | 0,0469 |
| 0456748509/09-09 | ЛВ-20.29.43-БВ-С3-К09-ВЧЩ35 | 390 | 129,83 | 0,0465 |
| 0456748509/10-10 | ЛВ-20.29.43-БВ-С3-К10-ВЧЩ35 | 385 | 128,74 | 0,0460 |
| 0456748509/11-11 | ЛВ-20.29.43-БВ-С3-К11-ВЧЩ35 | 380 | 127,65 | 0,0456 |
| 0456748509/12-12 | ЛВ-20.29.43-БВ-С3-К12-ВЧЩ35 | 375 | 126,56 | 0,0452 |
| 0456748509/13-13 | ЛВ-20.29.43-БВ-С3-К13-ВЧЩ35 | 370 | 125,47 | 0,0448 |
| 0456748509/14-14 | ЛВ-20.29.43-БВ-С3-К14-ВЧЩ35 | 365 | 124,38 | 0,0443 |
| 0456748509/15-15 | ЛВ-20.29.43-БВ-С3-К15-ВЧЩ35 | 360 | 123,29 | 0,0439 |
| 0456748509/16-16 | ЛВ-20.29.43-БВ-С3-К16-ВЧЩ35 | 355 | 122,20 | 0,0435 |
| 0456748509/17-17 | ЛВ-20.29.43-БВ-С3-К17-ВЧЩ35 | 350 | 121,11 | 0,0431 |
| 0456748509/18-18 | ЛВ-20.29.43-БВ-С3-К18-ВЧЩ35 | 345 | 120,02 | 0,0426 |
| 0456748509/19-19 | ЛВ-20.29.43-БВ-С3-К19-ВЧЩ35 | 340 | 118,93 | 0,0422 |
| 0450748509 | ЛВ-20.29.33-БВ-С3-ВЧЩ35 | 335 | 117,84 | 0,0418 |
| 0450748509/01-01 | ЛВ-20.29.33-БВ-С3-К01-ВЧЩ35 | 330 | 116,75 | 0,0413 |
| 0450748509/02-02 | ЛВ-20.29.33-БВ-С3-К02-ВЧЩ35 | 325 | 115,66 | 0,0408 |
| 0450748509/03-03 | ЛВ-20.29.33-БВ-С3-К03-ВЧЩ35 | 320 | 114,57 | 0,0403 |
| 0450748509/04-04 | ЛВ-20.29.33-БВ-С3-К04-ВЧЩ35 | 315 | 113,48 | 0,0398 |
| 0450748509/05-05 | ЛВ-20.29.33-БВ-С3-К05-ВЧЩ35 | 310 | 112,39 | 0,0393 |
| 0450748509/06-06 | ЛВ-20.29.33-БВ-С3-К06-ВЧЩ35 | 305 | 111,30 | 0,0388 |
| 0450748509/07-07 | ЛВ-20.29.33-БВ-С3-К07-ВЧЩ35 | 300 | 110,21 | 0,0383 |
| 0450748509/08-08 | ЛВ-20.29.33-БВ-С3-К08-ВЧЩ35 | 295 | 109,12 | 0,0378 |
| 0450748509/09-09 | ЛВ-20.29.33-БВ-С3-К09-ВЧЩ35 | 290 | 108,03 | 0,0373 |
| 0455748509 | ЛВ-20.29.28-БВ-С3-ВЧЩ35 | 285 | 106,94 | 0,0368 |
| 0450748509/11-11 | ЛВ-20.29.33-БВ-С3-К11-ВЧЩ35 | 280 | 105,85 | 0,0363 |
| 0450748509/12-12 | ЛВ-20.29.33-БВ-С3-К12-ВЧЩ35 | 275 | 104,76 | 0,0358 |
| 0450748509/13-13 | ЛВ-20.29.33-БВ-С3-К13-ВЧЩ35 | 270 | 103,67 | 0,0353 |
| 0450748509/14-14 | ЛВ-20.29.33-БВ-С3-К14-ВЧЩ35 | 265 | 102,58 | 0,0348 |
| 0450748509/15-15 | ЛВ-20.29.33-БВ-С3-К15-ВЧЩ35 | 260 | 101,49 | 0,0343 |
| 0450748509/16-16 | ЛВ-20.29.33-БВ-С3-К16-ВЧЩ35 | 255 | 100,40 | 0,0338 |
| 0450748509/17-17 | ЛВ-20.29.33-БВ-С3-К17-ВЧЩ35 | 250 | 99,31 | 0,0333 |
| 0450748509/18-18 | ЛВ-20.29.33-БВ-С3-К18-ВЧЩ35 | 245 | 98,22 | 0,0328 |
| 0450748509/19-19 | ЛВ-20.29.33-БВ-С3-К19-ВЧЩ35 | 240 | 97,13 | 0,0323 |
| 0454748509 | ЛВ-20.29.23-БВ-С3-ВЧЩ35 | 235 | 96,04 | 0,0318 |
| 0450748509/21-21 | ЛВ-20.29.33-БВ-С3-К21-ВЧЩ35 | 230 | 94,95 | 0,0313 |
| 0450748509/22-22 | ЛВ-20.29.33-БВ-С3-К22-ВЧЩ35 | 225 | 93,86 | 0,0308 |
| 0450748509/23-23 | ЛВ-20.29.33-БВ-С3-К23-ВЧЩ35 | 220 | 92,77 | 0,0303 |
| 0450748509/24-24 | ЛВ-20.29.33-БВ-С3-К24-ВЧЩ35 | 215 | 91,68 | 0,0298 |
| 0450748509/25-25 | ЛВ-20.29.33-БВ-С3-К25-ВЧЩ35 | 210 | 90,59 | 0,0293 |

1. Допустимое отклонение фактической массы от номинальной может составлять до 10%
2. Лоток комплектуется решеткой арт. 253058-М и болтом М12х40

| Изм | Лист | N документа | Подп. | Дата |
|---|---|---|---|---|
| Разраб. | | Сметанин А.С. | | 05.02.24 |
| Пров. | | | | |
| Т. контр. | | | | |
| Н. контр. | | | | |
| Утв. | | | | |

Арт.

# Лоток водоотводный

| Лит. | Масса | Масштаб |
|---|---|---|
| | | 1:5 |
| Лист | Листов 1 | |

standartpark

Перв. примен. | Справ. № | Подп. и дата | Инв. № дубл. | Взам.инв. | Подп. и дата | Инв. № подл.

Копировал | Формат А2