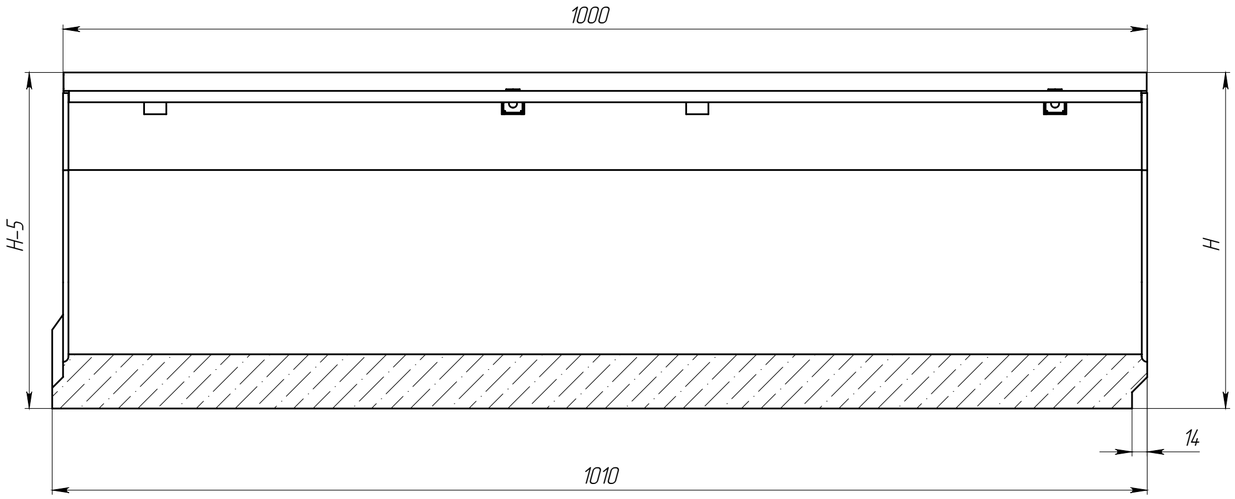

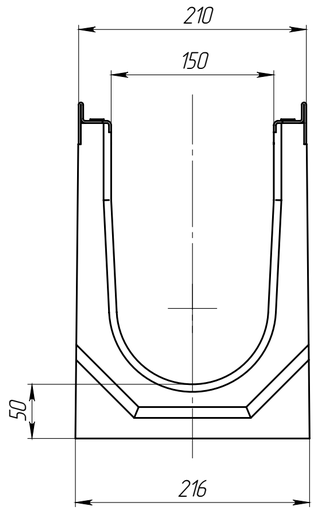

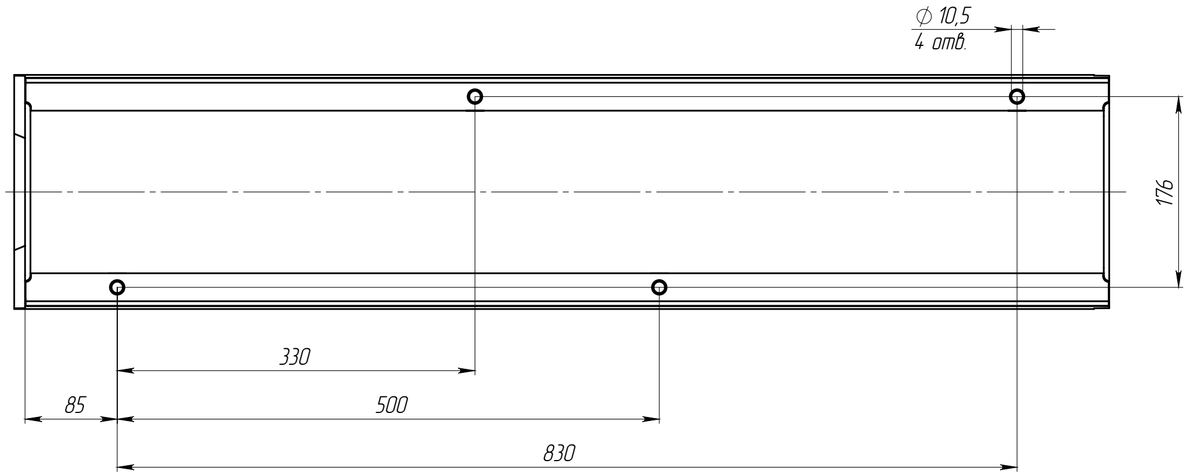

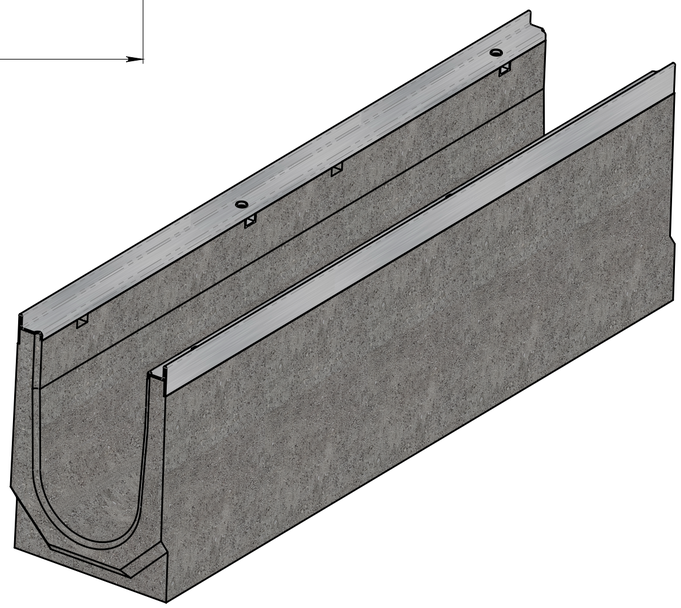

Артикул	Обозначение	H, мм	Масса, кг	Объем бетона м.куб.
42676/01	ЛВ-15.21.31-Б-У01-3	310	67,80	0,0288
42676/02	ЛВ-15.21.31-Б-У02-3	305	67,11	0,0285
42676/03	ЛВ-15.21.31-Б-У03-3	300	66,42	0,0281
42676/04	ЛВ-15.21.31-Б-У04-3	295	65,73	0,0278
42676/05	ЛВ-15.21.31-Б-У05-3	290	65,03	0,0275
42676/06	ЛВ-15.21.31-Б-У06-3	285	64,34	0,0272
42676/07	ЛВ-15.21.31-Б-У07-3	280	63,65	0,0269
42676/08	ЛВ-15.21.31-Б-У08-3	275	62,96	0,0266
42676/09	ЛВ-15.21.31-Б-У09-3	270	62,27	0,0263
42676/10	ЛВ-15.21.31-Б-У10-3	265	61,58	0,0260
42076/01	ЛВ-15.21.26-Б-У01-3	260	60,89	0,0257
42076/02	ЛВ-15.21.26-Б-У02-3	255	60,20	0,0254
42076/03	ЛВ-15.21.26-Б-У03-3	250	59,51	0,0250
42076/04	ЛВ-15.21.26-Б-У04-3	245	58,82	0,0247
42076/05	ЛВ-15.21.26-Б-У05-3	240	58,13	0,0244
42076/06	ЛВ-15.21.26-Б-У06-3	235	57,44	0,0241
42076/07	ЛВ-15.21.26-Б-У07-3	230	56,75	0,0238
42076/08	ЛВ-15.21.26-Б-У08-3	225	56,06	0,0235
42076/09	ЛВ-15.21.26-Б-У09-3	220	55,37	0,0232
42076/10	ЛВ-15.21.26-Б-У10-3	215	54,68	0,0229
42076/11	ЛВ-15.21.26-Б-У11-3	210	53,99	0,0226
42076/12	ЛВ-15.21.26-Б-У12-3	205	53,30	0,0223
42076/13	ЛВ-15.21.26-Б-У13-3	200	52,61	0,0219
42076/14	ЛВ-15.21.26-Б-У14-3	195	51,92	0,0216
42076/15	ЛВ-15.21.26-Б-У15-3	190	51,22	0,0213
42076/16	ЛВ-15.21.26-Б-У16-3	185	50,53	0,0210
42076/17	ЛВ-15.21.26-Б-У17-3	180	49,84	0,0207
42076/18	ЛВ-15.21.26-Б-У18-3	175	49,15	0,0204
42076/19	ЛВ-15.21.26-Б-У19-3	170	48,46	0,0201
42076/20	ЛВ-15.21.26-Б-У20-3	165	47,77	0,0198
42076/21	ЛВ-15.21.26-Б-У21-3	160	47,08	0,0195
42076/22	ЛВ-15.21.26-Б-У22-3	155	46,39	0,0192

Допустимое отклонение фактической массы от номинальной может составлять до 10%

Изм	Лист	N документа	Подп.	Дата
Разраб.		Сметанин А.С.		15.10.18
Пров.				
Т. контр.		Миронов И.А.		
Н. контр.				
Утв.		Седова Е.А.		

Арт.

Лоток водоотводный серии Drive С-класса с уклоном

Лит.	Масса	Масштаб
		1:4

Лист | Листов 1

Бетон В35
СТО 72566411-1.02-2012

standartpark

Копировал | Формат А2

Перв. примен. | Справ. № | Подп. и дата | Инв. № дубл. | Взам.инв. | Подп. и дата | Инв. № подл.