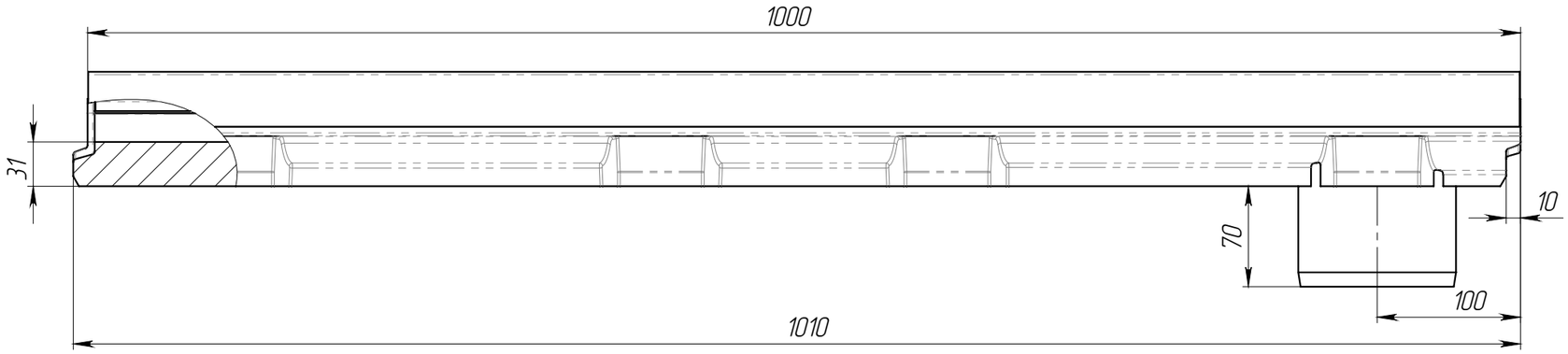

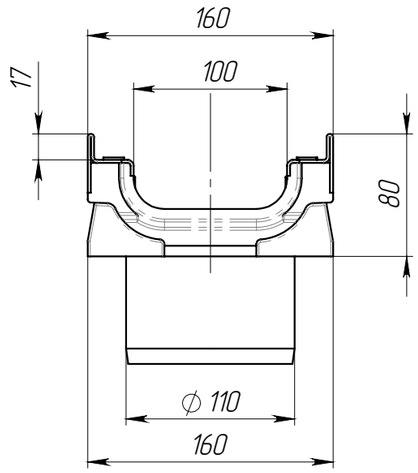

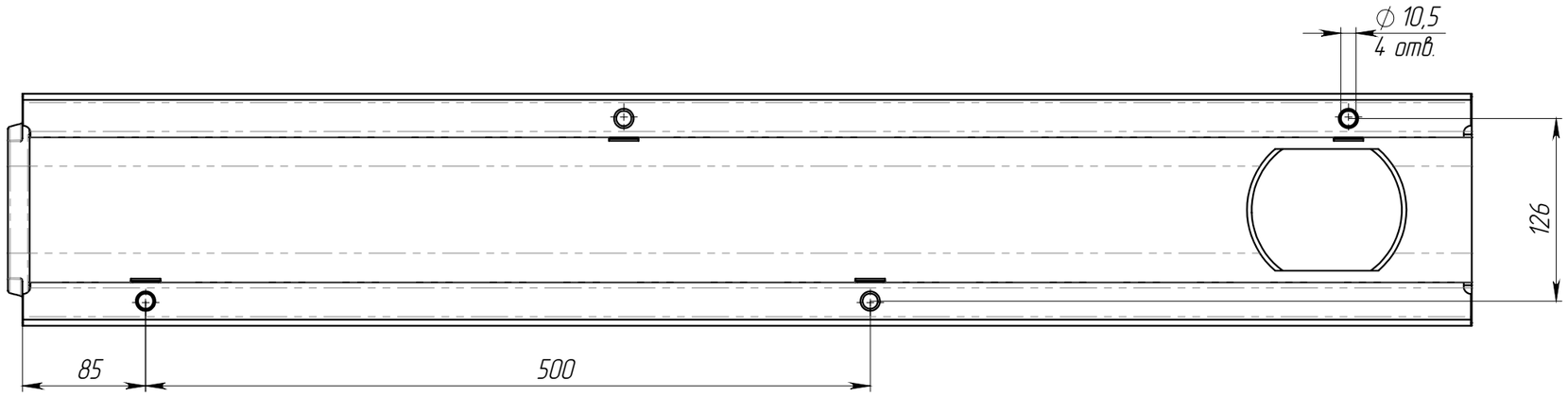

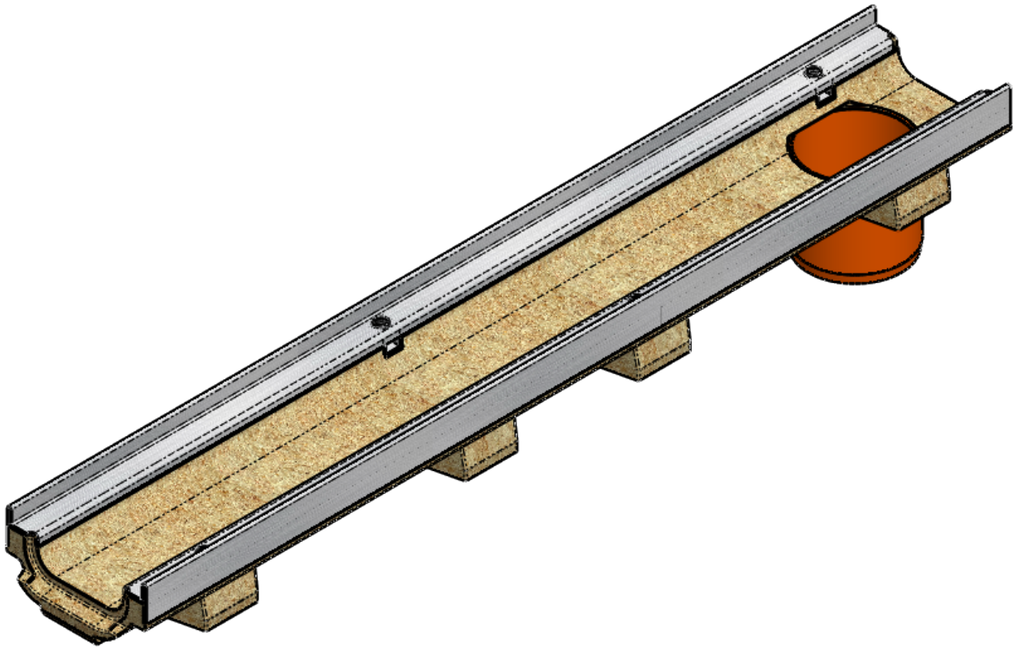

Объем бетона составляет 0,00454 м.куб.

					ЛВ-10.16.08-ПВ	Арт.	7027109
Изм	Лист	N документа	Подп.	Дата	Лоток водоотводный полимербетонный	Лит. / Масса / Масштаб	11.61 / 1:10
Разраб.						Лист 1	Листов 4
Пров.							
Т. контр							
Н. контр							
Утв.							

Перв. примен.

Справ. №

Подп. и дата

Инв. № дубл.

Взам.инв.

Подп. и дата

Инв. № подл.

Копировал

Формат А3