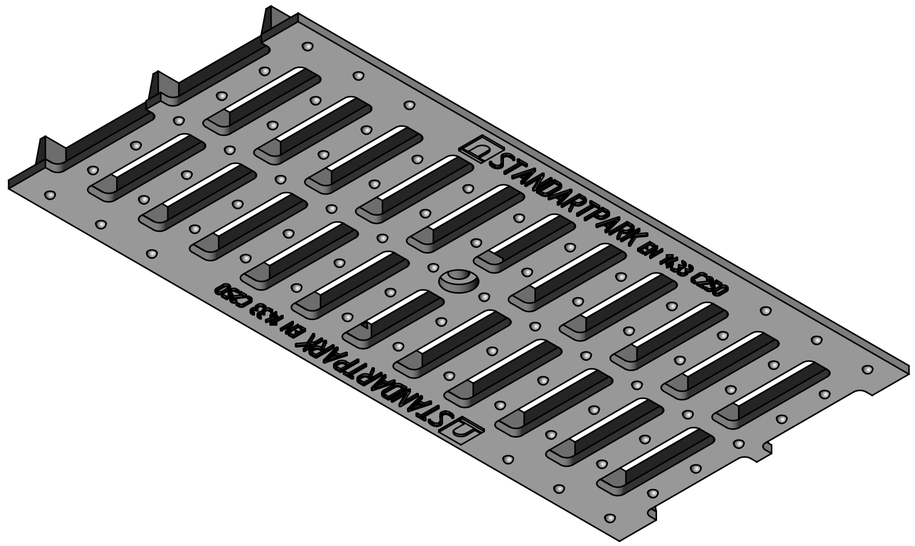
STANDARTPARK EN 1433 C250
STANDARTPARK EN 1433 C250

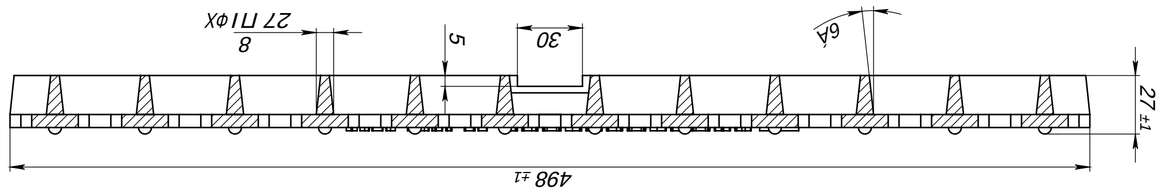
498 ±1
27 ±1
30
5
8
27 ПІФХ
6Å

Д-Д

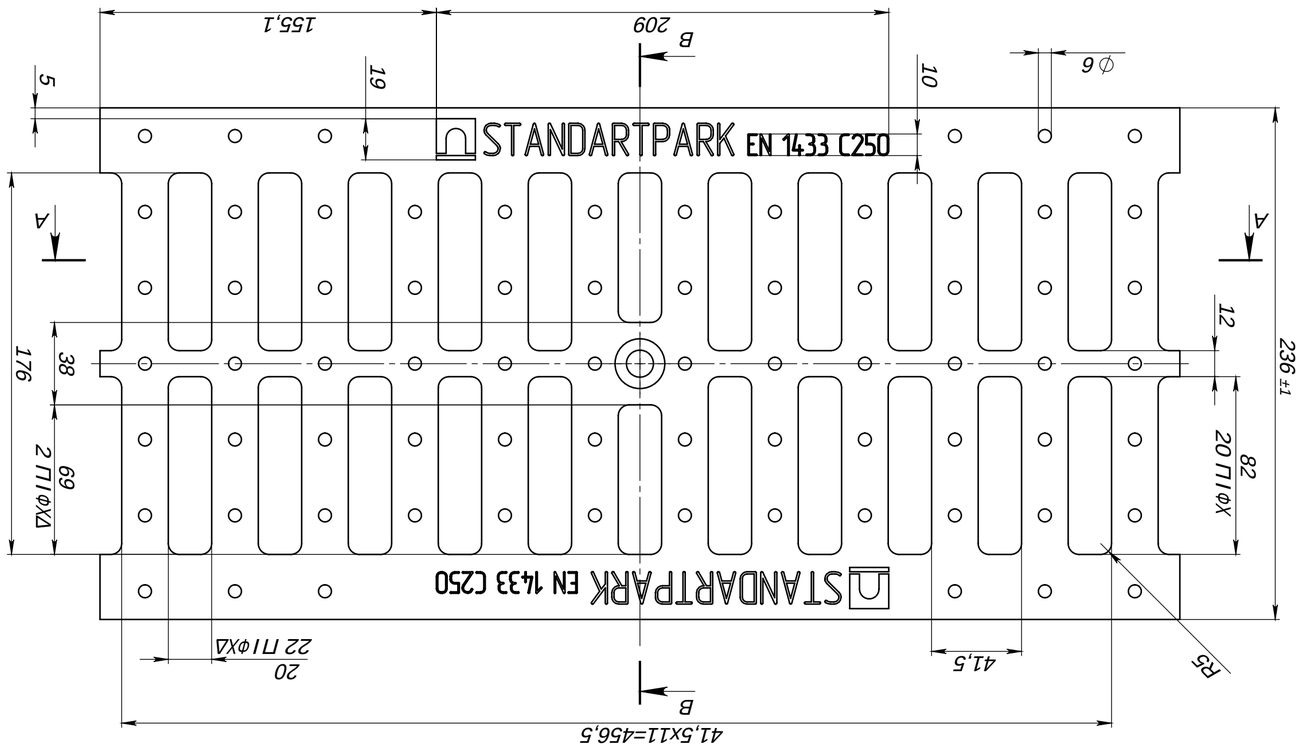
STANDARTPARK EN 1433 C250
STANDARTPARK EN 1433 C250
41,5x11=456,5
20
22 ПІФХД
41,5
R5
176
38
69
2 ПІФХД
82
20 ПІФХ
236 ±1
12
10
19
5
155,1
209
B
A
A
B
∅6

В-В

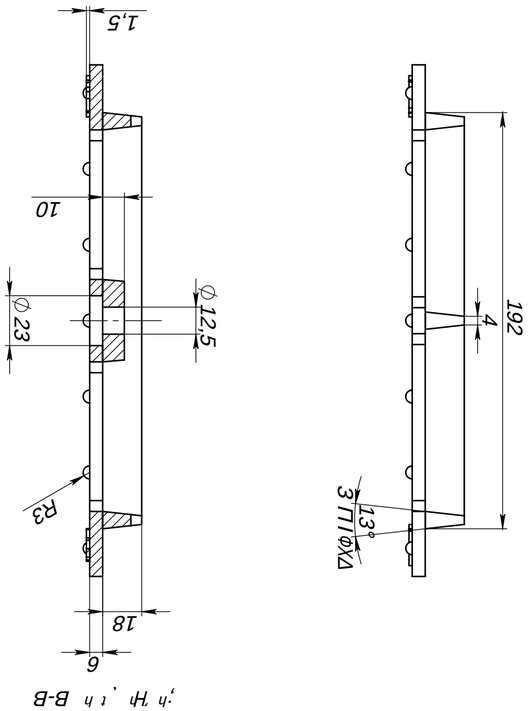
192
4
13°
3 ПІФХД
R3
∅12,5
∅23
10
1,5
18
6

| | | |