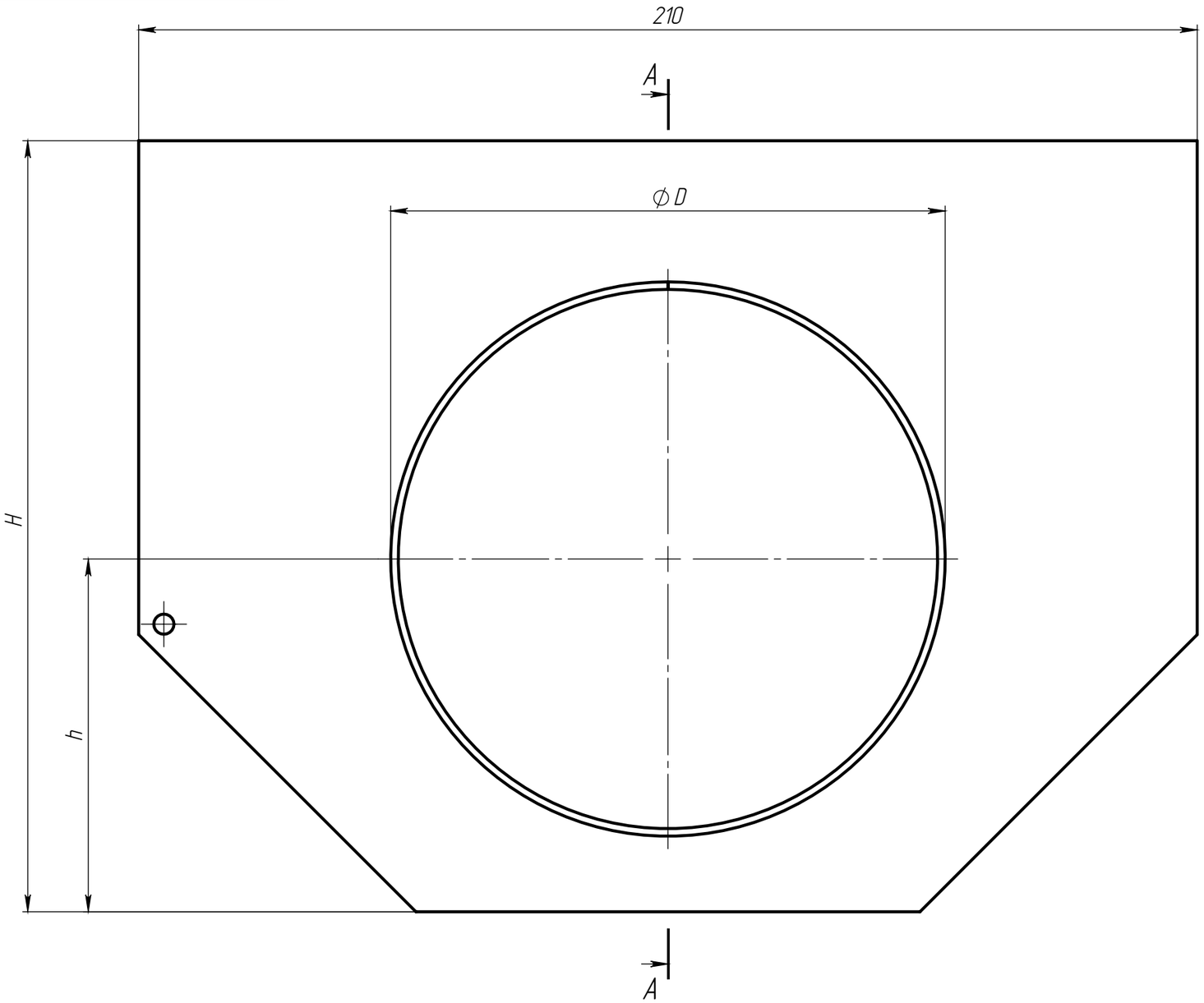

А–А
МАСШТАБ 1 : 1

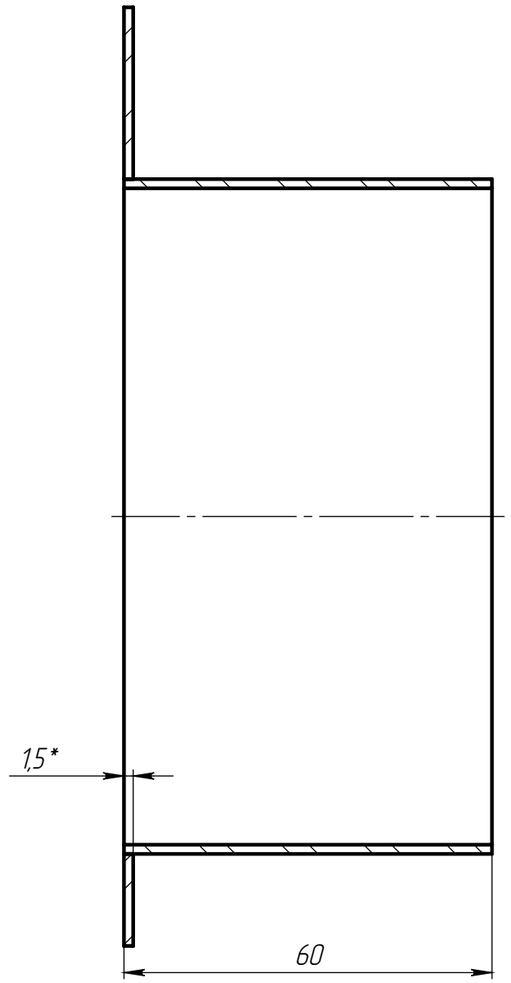

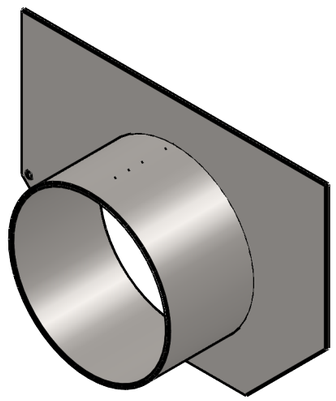

1. * – Размеры для справок.
2. Покрытие – Гор. Ц. 80...120 мкм по ГОСТ 9.307–89

Артикул	Обозначение	H, мм	h, мм	D, мм	m, кг
6121-609Б-D-БН	ЗВЛВ-15.21.29-Б-ОС-БН	253	70	110	0,71
6121-09Б-D-БН	ЗВЛВ-15.21.24-Б-ОС-БН	203	70	110	0,59
6121-509Б-D-БН	ЗВЛВ-15.21.19-Б-ОС-БН	153	70	110	0,47
6121-409Б-D-БН	ЗВЛВ-15.21.14-Б-ОС-БН	103	55	80	0,33

Изм	Лист	N документа	Подп.	Дата
Разраб.		Пухов Н.Ю.		
Пров.		Сметанин А.С.		
Т. контр				
Н. контр				
Утв.		Седова Е.А.		

Арт.

Заглушка с водоотводом для лотков серии СПВ150 без насадок

Лит.	Масса	Масштаб
		1:1
Лист	Листов 1	

Сталь 3 ГОСТ 380–94

standartpark

Перв. примен.
Справ. №
Подп. и дата
Инв. № дубл.
Взам.инв.
Подп. и дата
Инв. № подл.

Копировал
Формат А3