ЛВ-15.21.15-ПП-РВ-ВЧ-Щ3

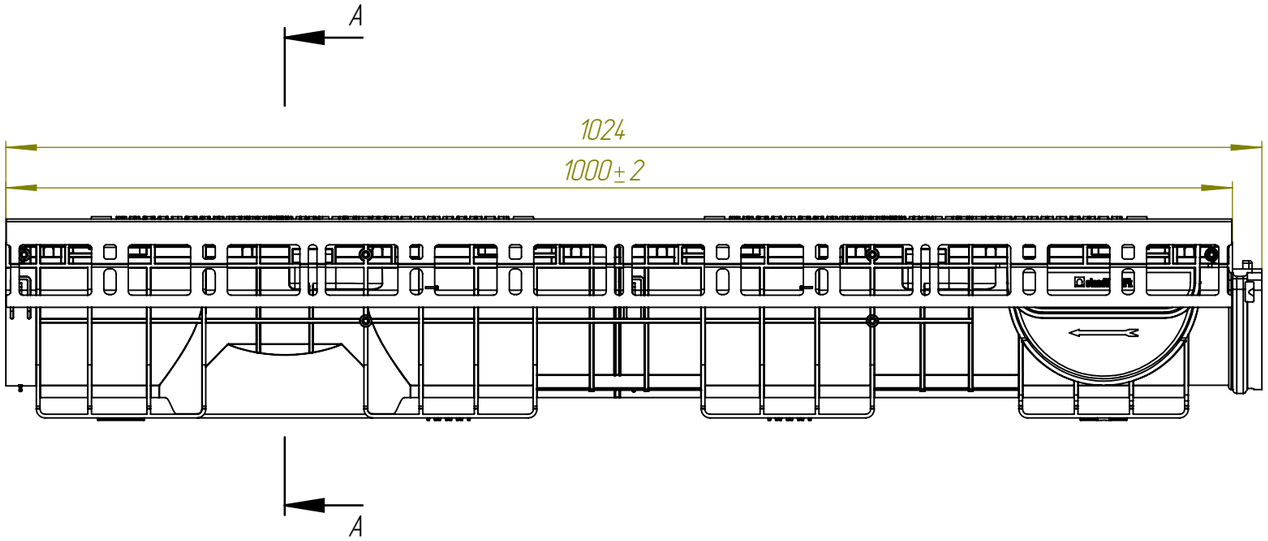

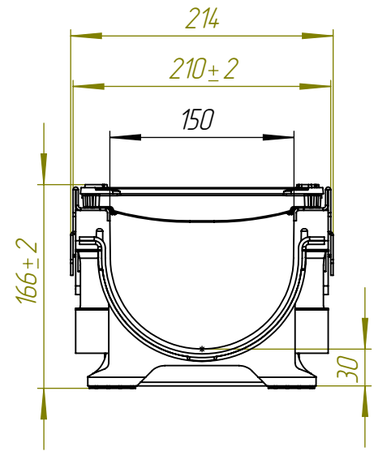

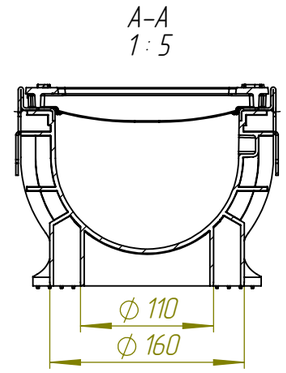

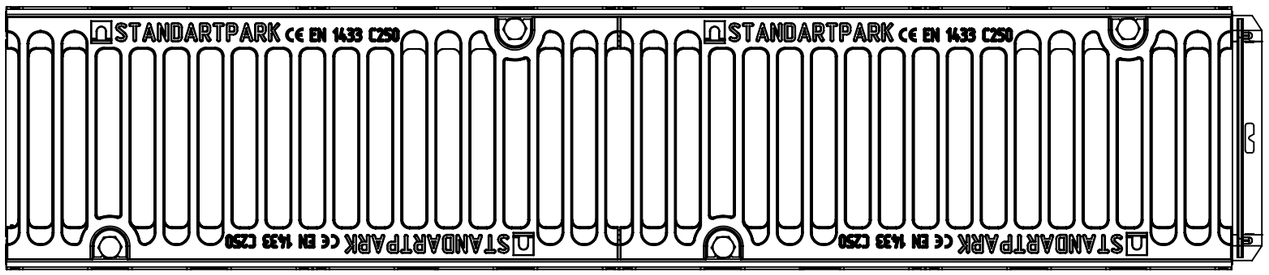

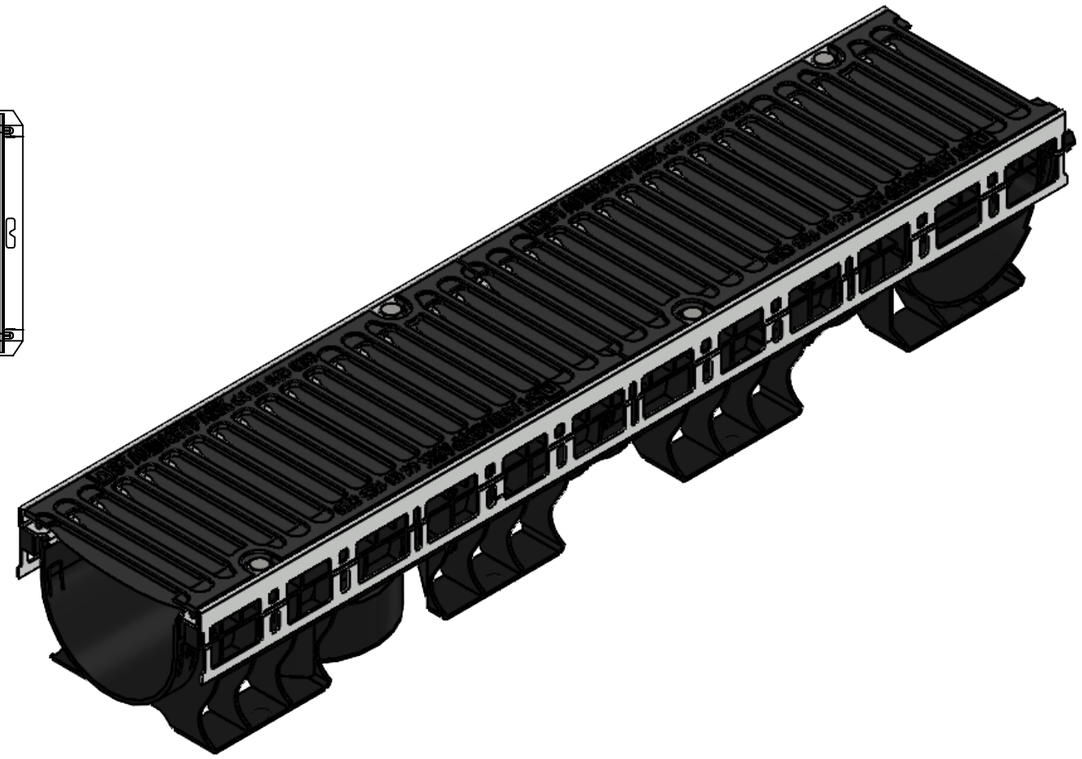

Изм	Лист	N документа	Подп.	Дата	ЛВ-15.21.15-ПП-РВ-ВЧ-Щ3	Арт.	08200333-М
Разраб.		Денисова Н.А.			Комплект PolyMax Drive DN150 H166 C250	Лит.	Масса: 14.93 / Масштаб: 1:5
Пров.		Кунцьо М.				Лист	Листов 1
Т. контр		Белецкий С.Л.					
Чертил		Вернигора А.В.		11.02.25			standartpark
Н. контр							
Утв.		Камышников О.А.					

Перв. примен.

Справ. №

Подп. и дата

Инв. № дубл.

Взам.инв.

Подп. и дата

Инв. № подл.

Копировал

Формат А3